TECHNISCHES DATENBLATT

LOOP AIR 8 M1

Rev. 07_2020

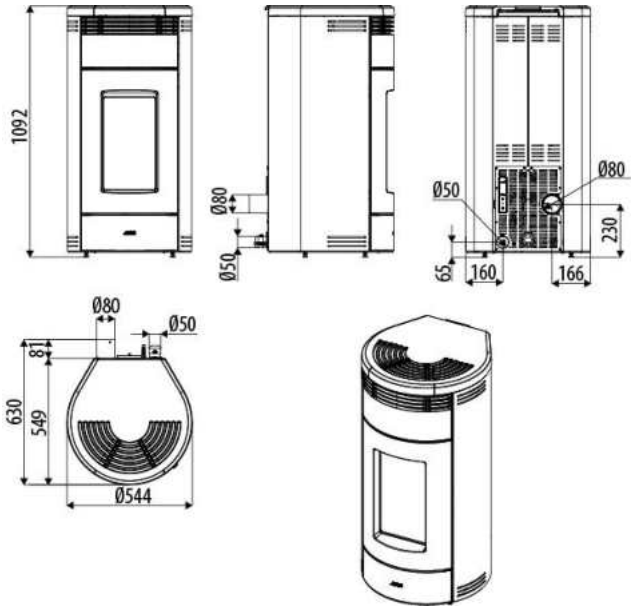

EN 14785
BImSchV Stufe 2
Regensburger / Aachener / Münchener BStV
ART.15a B-VG / Klimafonds
Conto Termico 2.0
LRV

Technische Merkmale

Nominale Nutzleistung	**8,1 kW (6966 kcal/h)**
Minimale Nutzleistung	**2,3 kW (1978 kcal/h)**
Wirkungsgrad bei Max.-Betr.	**90,9 %**
Wirkungsgrad bei Min.-Betr.	**92,6 %**
Max. Temperatur der austretenden Rauchgase	**188°C**
Min. Temperatur der austretenden Rauchgase	**89°C**
Feinstaub/OGC/NOx (13% O_2)	**17 – 1 – 142 mg/Nm³**
CO bei 13% O_2 min. und max	**0,043 – 0,002 %**
CO_2 min. und max	**6,4% – 14,0%**
Mindestförderdruck	**0,05 mbar – 5 Pa**
Abgasmasse	**4,3 g/sec**
Fassungsvermögen des Pelletbehälters	**32 litri**
Art des Pellet-Brennstoffs	**Ø 6 mm 3÷40 mm**
Stündlicher Pellet-Verbrauch	**Min ~ 0,5 kg/h * Max. ~ 1,8 kg/h ***
Betriebsautonomie	**Al min ~ 40 h * Al max. ~ 11 h ***
Heizbarer Rauminhalt m³	**174/40 – 199/35 – 232/30 ****
Verbrennungslufteinlass	**Ø 50 mm**
Rauchgasaustritt	**Ø 80 mm**
Luftaufnahme	**80 cm2**
Elektrische Nennleistung (EN 60335-1)	**62 W (max 380 W)**
Versorgungsspannung und Frequenz	**230 Volt / 50 Hz**
Netto-Gewicht	**132 kg**
Gewicht mit Verpackung	**147 kg**
Abstand von brennbaren Materialien (rückwärtig/seitlich/niedriger)	**40mm / 100mm / 0mm**
Abstand von brennbaren Materialien (Decke/Vorderseite)	**800mm / 1000mm**

* Die Werte können je nach Art des verwendeten Brennstoffs schwanken
** Heizbarer Rauminhalt je nach pro m³ geforderter Leistung (jeweils 40-35-30 Kcal/h m³)